FR

AYR®
OPENING DOORS

Guide d'installation, paramétrage et utilisation

int-LOCK® BT

BT

Table des matières

1. Garantie génerale limitée 4
2. Notes importantes relatives à la sécurité 5
3. Description 6
- 3.1. Qu'est-ce qu' int-LOCK? 6
- 3.2. Caractéristiques 7
- 3.3. Signaux sonores et lumineux 9
- 3.4. Contenu de la boîte 9

4. INSTALLATION 10
- 4.1. Outils nécessaires 10
- 4.2. Installation du verrou 10
- 4.3. Installation de l' APP 14
- 4.4. Appairage avec des Smartphones 14
- 4.5. Panneau d'appairage 16
- 4.6. Appairage des commandes BT 18
- 4.7. Création de la clé de récupération 19

5. OUVERTURE ET FERMETURE /DÉVERROUILLAGE ET VERROUILLAGE 19
- 5.1. Depuis la serrure 19
- 5.2. Depuis le Smartphone-APP 19
- 5.3. Depuis la commande BT 20

6.CONFIGURATIONS DES OPTIONS À TRAVERS LE SMARTPHONE-APP 20
- 6.1. Options de l' Administrateur 20
- 6.2. Gestion des utilisateurs 21
- 6.3. Options du verrou 21
- 6.3.1. Suprimer la sonnerie 21
- 6.3.2. Fermeture automatique 21
- 6.3.3. Alerte dissuasive 22
- 6.4. Reset usine 22

7. À PROPOS DES PILES ET DE L'ENTRETIEN 22
- 7.1. Batteries 22

8. RÉSOLUTION DE PROBLÈMES 24
- 8.1. Situations possibles 24
- 8.2. Vol ou perte des télécommandes ou bien du Smartphone 24
- 8.3. Déblocage mécanique d'urgence 25

9. SPÉCIFICATIONS TECHNIQUES 26

Explication des icônes montrés dans ce guide:

ATTENTION! : Lisez attentivement et veillez à cette information car elle est très importante en prévention de votre sécurité et de l'intégrité du dispositif.

AVERTISSEMENT: l'information doit être prise en compte en prévention des problèmes lié au dispositif, lors de l'installation ou bien des défaillances du système.

REMARQUE l'information indiquée est importante pour une bonne utilisation du système.

1. GARANTIE GÉNERALE LIMITÉE

AYR garantit par les présentes , si le consommateur a acheté le produit AYR original chez un revendeur agrée, que le produit est exempt de défauts de fabrication, dans la période légale requise à chaque pays, à compter de la date d'achat du produit. La garantie sera en vigeur si après le contrôle effectué par AYR, ceci confirme qu'il est défectueux et dans le cas où le produit n'a pas fait l'objet d'une "action inappropriée", ci-après définie.

Les accions inappropriées annulent la validité de cette garantie.Les "actions inappropriées "comprennent toutes et quelconque des suivantes: Installation incorrecte, utilisation, activation/entretien non conforme aux instructions et spécifications de AYR (comme indiqué dans la guide de l'utilisateur). La manipulation par l'acheteur, la négligence, les dégâts causés de l'usage d'un force disproportionée: torsion, rupture, fissures, rayures ou tout autre acte de vandalisme, réparation ou modification, effectués par toute personne autre que le fabricant ou le distributeur agrée par AYR.

La seule obligation de AYR sous cette garantie limitée est celle de réparer ou remplacer, á la discretion de AYR, tout produit et/ou élement du produit, AYR ayant déterminé qu'il existe des défauts de fabrication.Cette garantie limitée n'accorde aucun autre droit ou entraîne des obligations, ni dégage l'acheteur de sa responsabilité de prendre toute mesure adéquate, par tout moyen, y compris une assurance couvrant des dégâts matériels ou des blessures. Cette garantie limitée concerne uniquement les défauts du produit.

Visant à faciliter le Service de garantie et que AYR donne droit dans le cadre de cette garantie, l'acheteur devra renvoyer à AYR le produit, avec la preuve d'achat de la part du distributeur agrée. Tout frais de livraison, gestion, transport, appel de Service et/ou autres frais aléatoires et/ou coûts associés ne sont pas couverts par cette garantie limitée.

L'utilisation d'autres composants qui ne sont pas appropriés ni originaux de AYR peut causer de graves dommages au produit, ce qui entraîne l'annulation de cette garantie. Cette garantie limitée ne peut pas être nommée ou transferée en aucun cas et ne pourra pas être prolongée, altérée ou modifiée.

Cette garantie limitée existe indépendamment d'autres garanties, qu'elles soient exprimées ou tacites, y compris toute garantie de conformité et d'adéquation à un usage particulier, dont toutes sont excluses et rejetées explicitement dans toute la mesure autorisée par la loi applicable. AYR ne sera pas responsable de toute perte de revenus, des dommages spéciaux indirects ou accésoires de l'acheteur, ni des dommages et intérêts, même dans le cas où la possibilité d'existènce de ces dommages soit notifié.

AVIS LÉGAL:

Points exclus/limités de cette garantie:

-Vissages

-Usage normale

-Entretien à l'aide de détergents

Marques déposées:

-**AYR**, **int-LOCK**, **int-LOCK BT**, **int-KEY** sont des marques déposées/ noms commerciaux appartenant à AYR. L'utilisation non autorisé de ces marques est strictement interdite.

Couverture:

-Aucun produit de sécurité ne peut garantir la sécurité des installations pour une durée illimitée. Le produit de AYR ne peut en aucun cas remplacer la couverture d'assurance approprié pour la protection contre les pertes ou dommages à votre patrimoine. AYR n'est pas une compagnie d'assurances et ne fournit pas de services des assurance d'aucun genre.

Influences extérieures:

-Les services sont sujets à plusieures influences extérieures, hors de notre contrôle, telles que les résaux de comunication par satellite, cellulaire ou autres, y peuvent être affectés par les conditions météorologiques, perturbations, coupures fréquentes, utilisation ou activité inappropriée, perturbations, vandalisme, destruction, etc.

-Les services peuvent aussi être négativement affectés ou devenir impossible quand le produit AYR est situé dans des lieux òu le signal n'est pas disponible,par example, un garage, une place de parking, un tunnel ou un emplacement similaire.

Limitation des services:

-Le bon fonctionnement du produit AYR peut être défaillant si son installation et entretien ne sont pas adéquats, conformément á la guide fournie avec le produit AYR.

2. NOTES IMPORTANTES RELATIVES À LA SÉCURITÉ

1. L'installation du système de verrou invisible accroît sensiblement votre sécurité, mais il convient aussi de noter que LA PERTE DES SMARTPHONES APPAIRÉS ET DU MOT DE PASSE DE RÉCUPÉRATION SECRET, OU L'OUBLI DE TOUTES LES TÉLÉCOMMANDES À L'IINTÉRIEUR DE LA MAISON implique l'impossibilité du déverrouillage, donc, la nécessité de procéder à une ouverture d'urgence, ce qui endommagera la porte.

2. Nous vous recommandons de CONSERVER UNE TÉLÉCOMMANDE BT chez quelqu'un de confiance qui peut la garder en sûreté au cas où vous en auriez besoin pour effectuer un déverrouillage d'urgence.

3. Nous vous conseillons de CHANGER LA BATTERIE SI VOUS DEVEZ VOUS ABSENTER pendant plus de 6 mois.

4. Lisez attentivement ce guide avant d'utiliser le produit.

5. CONSERVEZ CE GUIDE pendant toute la durée de vie du produit et consultez-le en cas de doute ou de problème.

6. Lors du déballage du dispositif, vérifiez que toutes les pièces sont incluses.

7. Afin d'éviter des dommages sur le produit ou sur l'utilisateur, NE JAMAIS TENTER D'OUVRIR OU DE RÉPARER le produit ni ses accessoires.

8. UTILISEZ LES PILES RECOMMANDÉES. N'utilisez pas des piles rechargeables. L'utilisation d'autres types de piles peut réduire l'autonomie de ces dernières et endommager de façon significative le dispositif ou mettre en danger votre propre sécurité. Vous pouvez commander des batteries de rechange sur le support technique sur le site www.ayr.es

9. N'INSTALLEZ PAS LE PRODUIT DANS DES ENDROITS enregistrant des températures au-dessus ou au-dessous de celles indiquées sur la fiche technique, avec un taux d'humidité, de pousssière ou de pollution, ou dans un autre environement inadéquat. Ne l'exposez pas directement à la pluie. Lors de son installation,manipulez le produit avec soin pour éviter de l'endommager.

10. Vérifiez que le dispositif fonctionne correctement AVANT DE QUITTER LA PIÈCE.

11. N'UTILISEZ PAS DE PRODUITS CHIMIQUES tels que l'alcool ou du benzène pour nettoyer le produit.

12. Toutes les spécifications et descriptions sont mises à jour au moment de l'impression. Néanmoins, le souci constant pour améliorer les produits AYR, nous permet de nous réserver le droit de procéder à des modifications des spécifications à tout moment, sans préavis ou obligation.

13. Si vous perdez une télécommande ou le mobile que vous avez associé au verrou int-LOCK BT, supprimez ladite télécommande ou l'utilisateur du mobile depuis l'APP en mode administrateur. En cas de perte du nom de l'administrateur, nous vous recommandons de réinitialiser le produit pour garantir la sécurité de votre domicile. (voir page 22).

14. Lorsque la vie utile du produit se termine, jetez-le conformément aux normes locales rélatives aux déchets

ATTENTION! :no forcez pas manuellement le pêne pour déverrouiller le verrou puisque cela peut entraîner la rupture du moteur. Il faut toujours utiliser le bouton principal déverrouillage/verrouillage.

3. DESCRIPTION

3.1 Qu'est-ce que int-LOCK BT?

Int-LOCK BT est un verrou de sécurité intelligent composé d'un verrou à superposition, une application mobile pour smartphone et de télécommandes Bluetooth.

L'intérieur du corps du verrou abrite un dispositif électronique qui dirige toutes les fonctions. C'est un verrou qui n'a pas de cylindre mécanique à clés traditionnels et par conséquent, il n'a pas besoin de clés physiques. L' application mobile ou les télécommandes BT qui sont livrés avec, facilitent le déverrouillage et verrouillage de toute porte de l'intérieur et de l'extérieur, tout en apportant d'autres fonctions pour amérliorer votre sécurité
Le Smartphone se connecte à int-LOCK d'une façon très securisée en utilisant un protocole prope qui fonctionne à travers un module Bluetooth de dernière génération.

1.-Cache de la pile
2.-Bouton d'appairage
3.-Bouton principal (verrouillage/déverrouillage Voyant lumineux)
4.-Alerte sonore
5.-Voyant lumineux commande
6.-Bouton de verrouillage

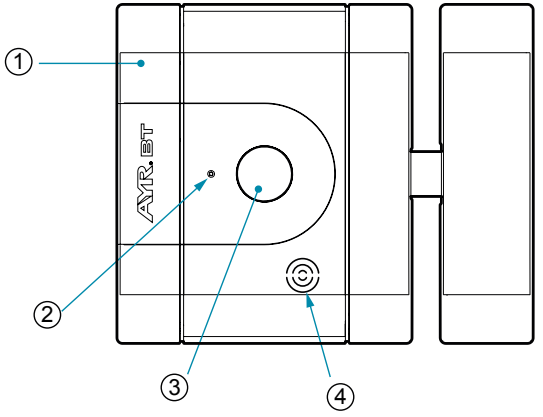

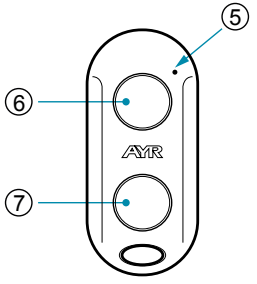

7.-Bouton de déverrouillage

3.2 Caractéristiques

UN MAXIMUM DE SÉCURITÉ

ULTRA-SÉCURISÉE: L'utilisation de la dernière génération Bluetooth fait de ce verrou le plus sûr de sa catégorie. Son cryptage de type AES 256 bits double authentication est bien plus sûr que les systèmes RF (radiofréquence). **Bluetooth 5.0 LOW ENERGY** est une évolution de la version précédente, bien qu'avec des différences importantes à souligner: le Low Energy qui prolongue la vie utile de la pile, le faible taux de transfert de données pour le contrôle des dispositifs IoT, l'augmentation de la distance de couverture, et la plus significative, la sécurité de cryptage des données. Cette version dispose d'une authentication en deux étapes, pour garantir que l'utilisateur autorisé est vraiment en train de réaliser l'action. A tout cela vient s'ajouter le fait que le mot de passe de cryptage change à chaque verrouillage/déverrouillage, empêchant tout accès non autorisé.

INVIOLABLE ET INVISIBLE: La substitution du traditionnel cylindre mécanique par un système Bluetooth empêche l'utilisation de techniques de forçage des cylindres depuis l'extérieur (bumping, perçage, crochets, etc). L'inexistence d'un cylindre rend INT-LOCK totalement invisible aux yeux d'éventuels intrus.

VIGILENCE ET DISSUASION: le son de l'alarme, activable depuis l'APP ou depuis la télécommande BT, dissuadera quiconque tente de manipuler la porte et vous alertera en cas de tentative d'intrusion.

ROBUSTESSE: Les caractéristiques physiques de int-LOCK font de la pièce protégée une véritable chambre forte contre une intrusion forcée grâce à son design et à la qualité de ses matériaux

AUTONOME ET DURABLE: La charge de la pile sera toujours garantie. La sécurité d'un système d'alimentation autonome ne se mesure pas par la durée de la pile mais par sa capacité à gérer sa consommation. Int-LOCK utilise les piles les plus puissantes autorisées pour l'usage d'un système de sécurité. Lorsque le verrou atteint un niveau de charge de pile trop faible, il effectuera un déverrouillage d'urgence.

FERMETURE AUTOMATIQUE: Sa fonction fermeture automatique rassure sur le fait que la porte restera fermée, même si nous oublions de le faire. Grâce à int-LOCK, vous vous sentirez en toute sécurité chez vous et en dehors.

INFORMATION DE L'ÉTAT DU VERROU: Int-LOCK affiche en permanence son état (ouvert ou fermé) au moyen d'une LED située sur le bouton principal, apportant immédiatement un sentiment de sécurité quand vous êtes à la maison ou au travail.

MOTS DE PASSE TOUJOURS RÉCUPÉRABLES: int-LOCK est le seul verrou qui vous permet d'ouvrir votre porte et de récuperer le système au cas où vous auriez perdu votre Smartphone et votre télécommande et n'auriez pas accès aux clés des autres utilisateurs.

FACILITÉ D'UTILISATION

INTELLIGENT: Int-LOCK est le premier verrou à superposition qui utilise des fonctions intelligentes configurées à l'aide de son application afin d'augmenter la sécurité des portes et fenêtres.

FACILITÉ D'UTILISATION ET SANS ENTRETIEN: Le système peut être géré depuis le bouton poussoir (uniquement depuis l'intérieur de la pièce), depuis les télécommandes BT fournies ou depuis un ou plusieurs Smartphones. La télécommande permet d'accéder aux fonctions de déverrouillage, verrouillage et activation de l'alarme de dissuasion. Un Smartphone avec notre APP sera nécessarire pour gérer les fonctions intelligentes (administration avancée des utilisateurs, fermeture automatique, sons, alertes, suivi du niveau de pile, etc).

CONÇU POUR TOUT TYPE D'UTILISATEUR: Il n'est pas indispensable de télécharger l'APP pour utiliser le verrou. Vous disposez aussi des télécommandes BT pour l'utiliser.

UTILISATEURS MULTIPLES SANS FRAIS SUPPLÉMENTAIRES: Grâce à l'application gratuite , vous disposez de 10 clés sans frais supplémentaires.

GÈRE DES UTILISATEURS ET DES AUTORISATIONS: L'APP et la technologie Bluetooth permettent la gestion individuelle de chaque utilisateur, pouvant supprimer ou rajouter de nouveaux utilisateurs à tout moment, ce qui n'est pas le cas des systèmes RF

VERROUS MULTIPLES: Vous pouvez synchroniser 10 utilisateurs par verrou et 10 verrous par télécommande. Avec le Smartphone vous pouvez synchroniser autant de verrous que la mémoire du téléphone peut l'accepter.

INSTALLATION SIMPLE

ACCÈS MULTIPLE: Adaptable à tout type d'accès (portes battantes, ascenseurs, basculantes, sectionelles, etc) et matériaux (bois, aluminium, PVC, fer, acier inoxidable, etc)

SUPPORT TECHNIQUE: en cas de doute ou problème, vous pouvez consulter nos guides et vidéos sur le site web www.ayr.es

3.3. Signaux sonores et lumineux

•Le verrou dispose d'un bouton principal doté de lumières LED de deux couleurs pour indiquer son état à tout moment

DÉVERROUILLAGE	Flash de lumière verte et BIP court de confirmation
VERROUILLAGE	Flash de lumière rouge et BIP court de confirmation
ACTIVATION DE L'ALARME	Flash de lumière rouge et triple BIP
PILE À 20%	Les BIPS de confirmation sont plus longs et flash de lumière rouge
PORTE DÉVERROUILLÉE	Toutes les 30 s, la LED verte clignote et BIP à la fin
ÉTAT DE MISE À JOUR	Lumière verte fixe
APPAIRAGE	La LED rouge clignote et bip de confirmation court.
RESET USINE	Lumière rouge fixe et BIP long
ENREGISTREMENT DU FIRMWARE	Lumière rouge fixe

3.4. Contenu de la boîte

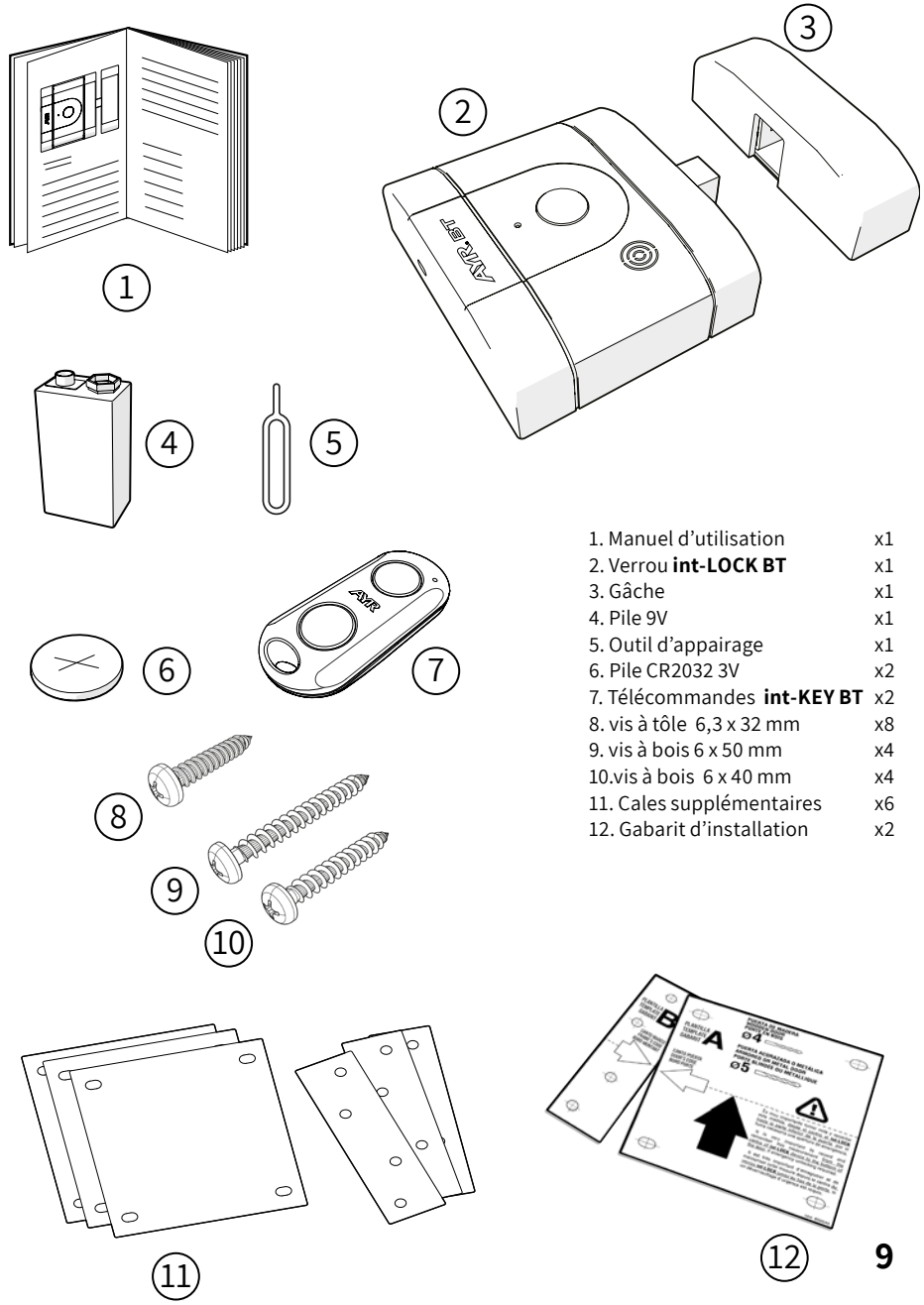

1. Manuel d'utilisation x1
2. Verrou **int-LOCK BT** x1
3. Gâche x1
4. Pile 9V x1
5. Outil d'appairage x1
6. Pile CR2032 3V x2
7. Télécommandes **int-KEY BT** x2
8. vis à tôle 6,3 x 32 mm x8
9. vis à bois 6 x 50 mm x4
10. vis à bois 6 x 40 mm x4
11. Cales supplémentaires x6
12. Gabarit d'installation x2

4. INSTALLATION

4.1. Outils nécessaires

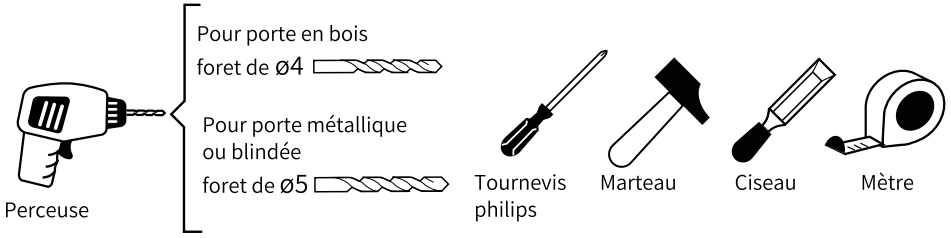

4.2. Installation du verrou

1- Détermine la position optimale du verrou sur la porte

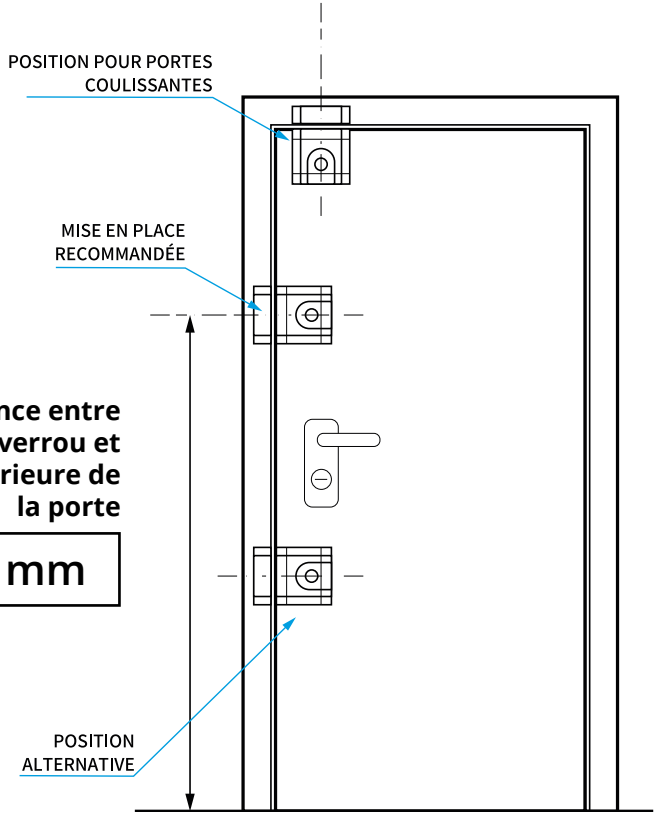

Noter la distance entre le centre du verrou et la partie inférieure de la porte

mm

ATTENTION: Ne dépassez pas l'épaisseur de la porte lorsque vous fixez les vises. Vérifiez qu'aucun élement n' empêche le perçage de la porte, par exemple une serrure multipoints.

ATTENTION: En cas d'installation du verrou sur des **PORTES MÉTALLIQUES OU BLINDÉES** , veuillez utiliser les vis à tôle DIN 7981 de 6,3 mm de diamètre fournies (nº8) et un foret à métaux de ø5.

2- Retirez le protecteur adhésif des gabarits A et B, et positionnez les soigneusement dans la bonne position en vous assurant qu'ils sont parfaitement alignés et qu'ils ne dépassent pas les dimensions minimales et maximales de séparation.

ATTENTION: Les dimensions minimales et maximales de séparation sont de 8 à 24 mm

3- Si le cadre dépasse du vantail, le gabarit B vous servira pour marquer l'emplacement où emboîter la gâche.

ATTENTION: Notez le point de perçage de déblocage d'urgence et conservez-le à un endroit sûr. Consulter la page 18, point 8.3 du guide et notez l'emplacement du point de déblocage.

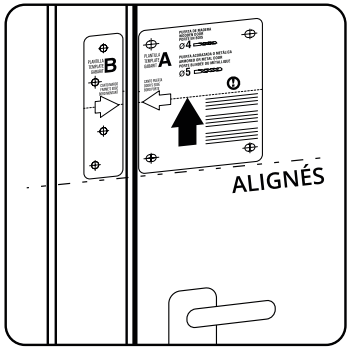

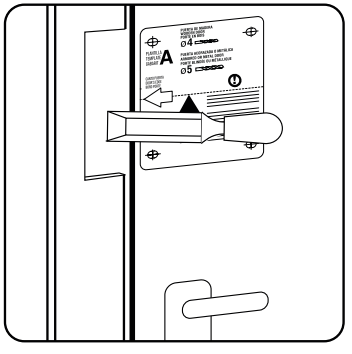

4- Après avoir déterminé l'emplacement pour la gâche dans le cadre, percez les trous pour les vis à l'aide d'un foret de 4 mm. Utilisez un foret de 5 pour des portes métaliques ou blindées.

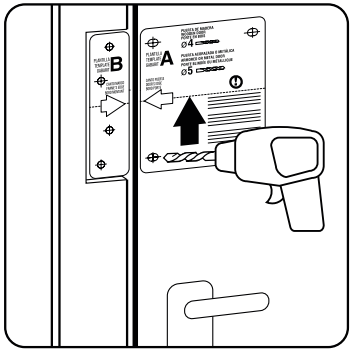

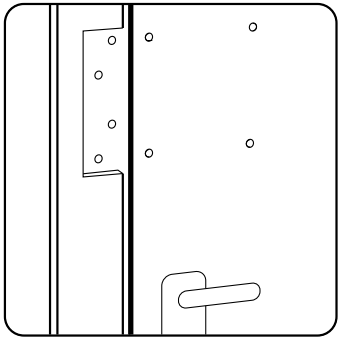

5- Rétirez les caches de la serrure et de la gâche.

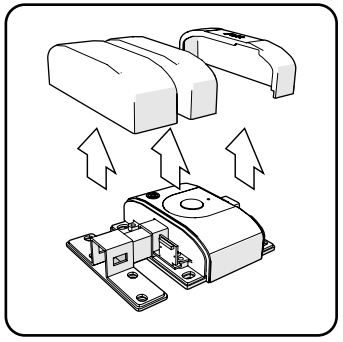

6- Placez les cales qui sont nécessaires pour compenser quelconque dénivelé entre le cadre et la porte et vissez les éléments.

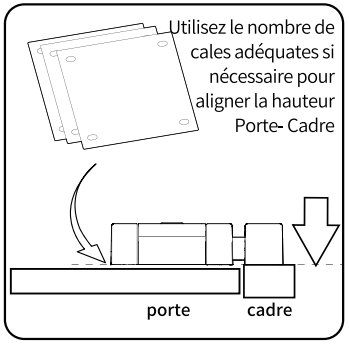

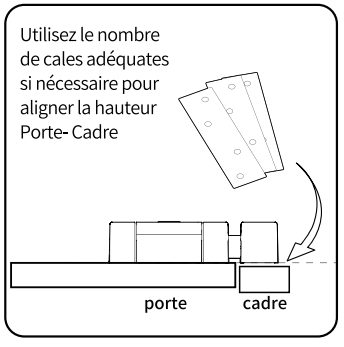

Les vis utilisées pour le verrou sont n.10 (6 x 40 mm) et celles pour la gâche sont n.9 (6 x 50 mm) pour des portes en bois. Pour des portes métalliques et blindées il faut utiliser n.8 (6.3 x 32 mm) aussi bien pour le verrou que pour la gâche

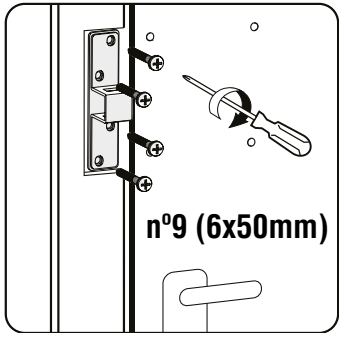

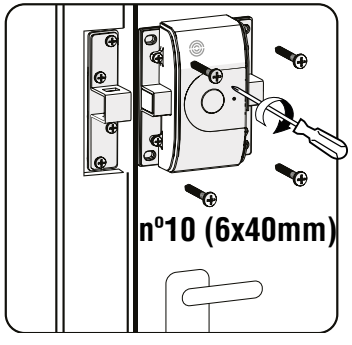

7- Placez les caches de la gâche et du verrou, et introduisez la pile livrée dans la bonne position et replacer le cache pour la pile. Attendez quelques secondes pour que le dispositif fasse un test système avant de démarrer. Les LEDs du bouton principal commenceront à clignoter en vert.

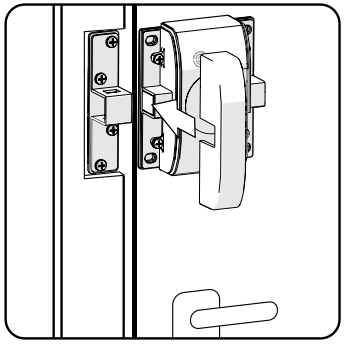

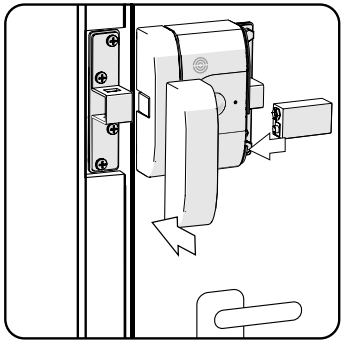

8- Porte fermée, appuyez sur le bouton poussoir plusieurs fois pour vérifier le bon fonctionnement et qu'il n'existe pas de frottements entre le pêne et la gâche.

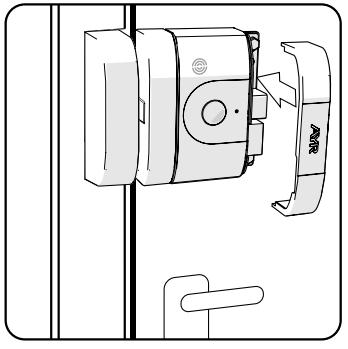

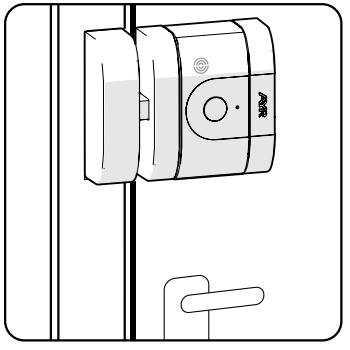

REMARQUE: le verrou est doté d'un détecteur qui évitera son activation lorsque la porte est ouverte.

4.3. Installation de l'APP

Téléchargez l'application int-LOCK grâce aux codes QR ci-dessous sur Google Play et Apple Store

APP

ANDROID APP ON Google play

Available on the App Store

4.4. Appairage avec un Smartphone

1- Cliquez sur l'icône int-LOCK pour lancer l'application et assurez-vous que le Bluetooth de votre Smartphone est activé. La porte doit être fermée et int-LOCK déverrouillé.

2- Insérez l'outil fourni dans le trou d'appairage jusqu'à ce que vous notiez un léger "click" et que la LED clignote une fois en rouge et un BIP sonore se fait entendre.

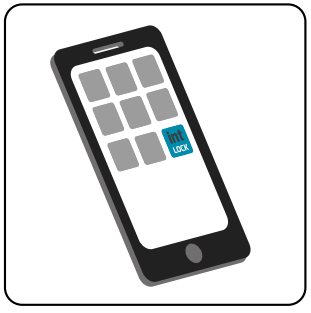

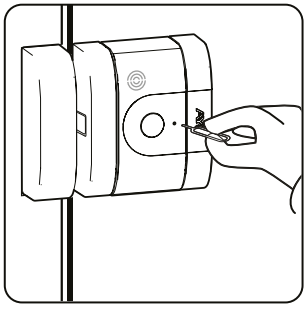

3- Sur l'écran principal de l'application appuyez RAPIDEMENT sur "Ajouter porte" et acceptez la demande de connexion.

4- Ajoutez le nouveau int-LOCK à la liste des dispositifs de l'APP et il sera prêt à être utilisé.

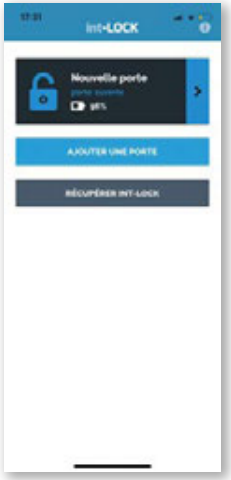

5- Répétez la même opération pour relier chacun des utilisateurs.

ATTENTION: Le premier utilisateur à enregistrer son Smartphone deviendra l'administrateur du verrou, par conséquent il sera le seul autorisé à administrer et à supprimer des utilisateurs. Il est nécessaire d'utiliser un smartphone.

REMARQUE: Le système ne permet pas l'utilisation simultanée de deux clés ou utlisateurs connectés par Bluetooth.

4.5. PROCESS D'APPAIRAGE

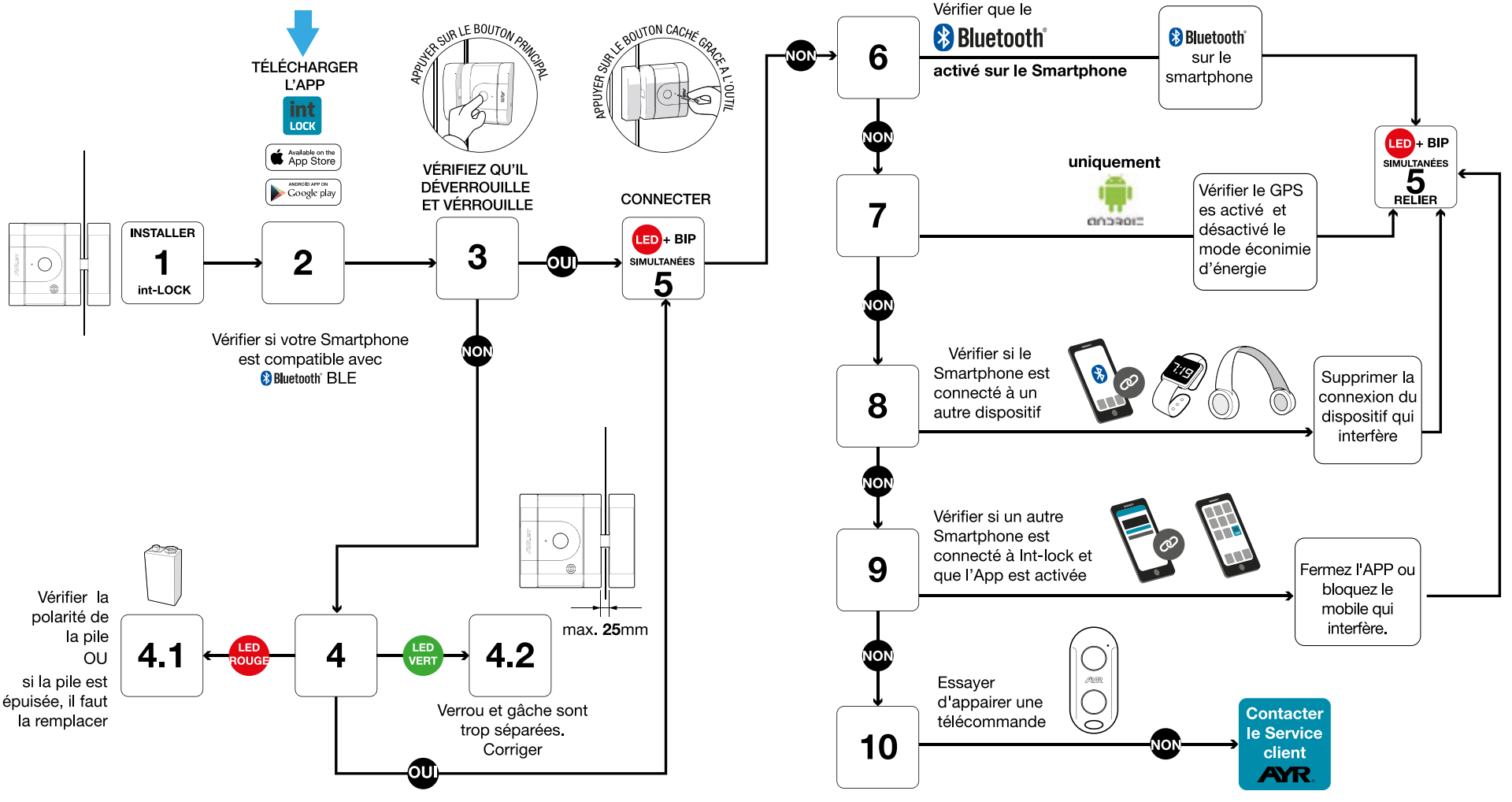

4.6. APPAIRAGE DES TÉLÉCOMMANDES BT

1- Placez la pile bouton fournie, à l'intérieur de la télécommande.

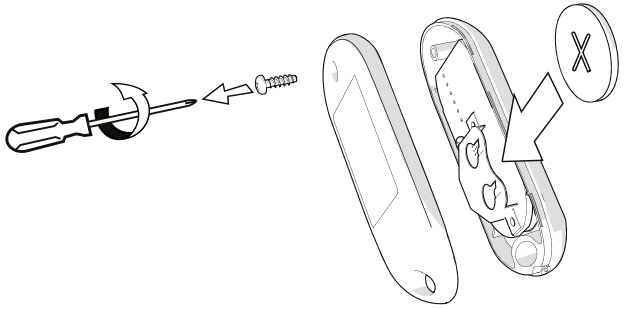

2- Tenez la télécommande BT à la main et assurez-vous que la porte est fermée et que le verrou est déverrouillé

L'appairage de la télécommande BT comme premier dispositif implique qu'elle deviendra l'administrateur et par conséquent vous ne pourrez pas disposer des options de configuration.Il est dès lors primordial que ce soit un Smartphone qui soit le 1er dispositif appairé avec votre Int-LOCK.

3- Insérez la pointe de l'outil fourni dans le trou d'appairage jusqu'à ce que vous sentiez un "click" et que la LED s'allume une fois en rouge et qu'un BIP soit émit.

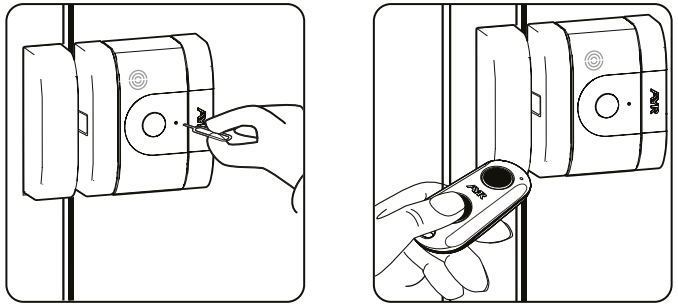

4- Appuyez sur n'importe quel bouton de la télécommande BT
5- La télécommande est alors appairée et prête à être utilisée
6- Répétez la même procédure pour chaque télécommande BT.

REMARQUE: Le processus d'appairage a une durée déterminée, sa fin étant indiquée par un signal sonore et l'éclairage des LEDs.

4.7. Création du mot de passe de récupération

Après l'appairage du premier Smartphone, il est très important de créer un mot de passe de récupération.

Ce mot de passe est indispensable pour pouvoir déverrouiller le verrou au cas où l'utilisation de l'App ou de la télécommande ne serait pas possible (suite à la non disponibilité du Smartphone ou de la télécommande, pour quelque raison que ce soit). Choisissez un code de 8 chiffres. Ce code devra être mémorisé. S'il est noté, vous devrez le garder en sécurité hors du domicile, où il sera possible de le retrouver en cas d'urgence.

1- Appuyez sur la flèche à droite pour aller au menu des options et appuyez sur le bouton "CRÉER UN MOT DE PASSE"

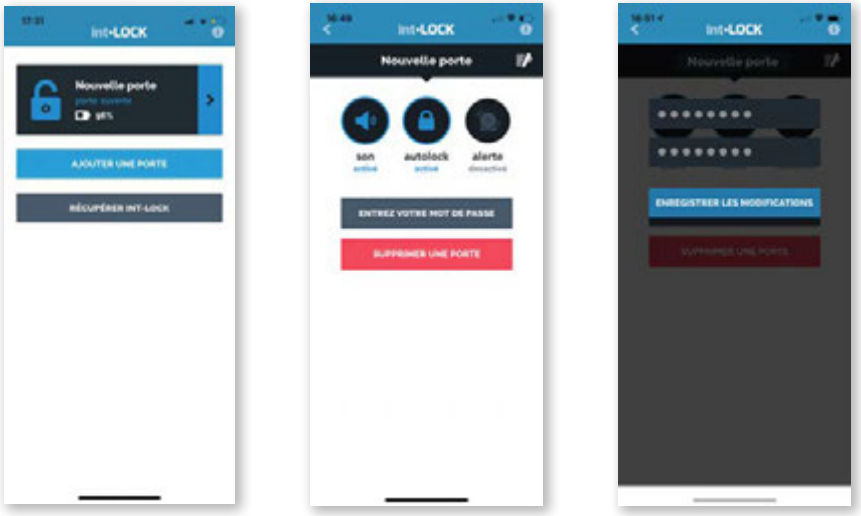

2- Vous êtes invités à saisir un mot de passe de 8 chiffres, que vous devrez mémoriser afin d'être capable de déverrouiller le verrou en cas d'urgence. Voir la section 8.2 page 25.

5. DÉVERROUILLAGE ET VERROUILLAGE

5.1. Depuis le verrou

Appuyez longtemps sur le bouton principal pour déverrouiller. Verrouillez d'un simple appui sur le bouton principal.

5.2. Depuis le Smartphone-APP

Sur l'écran principal, appuyez sur le symbole du cadenas figurant sur le cadre pour déverrouiller ou verrouiller la porte.

5.3. Depuis la télécommande BT

Appuyez sur le bouton inférieur pour déverrouiller la porte et sur le bouton supérieur pour la verrouiller.

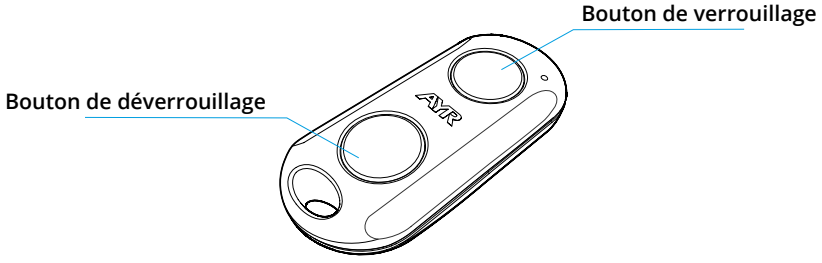

NOTE: Le système ne permet pas l'utilisation simultanée de deux clés ou utilisateurs connectés par Bluetooth.

ATTENTION: Veillez tout particulièrement à mettre au second plan ou à fermer complètement l'APP lorsque vous ne l'utilisez pas, pour permettre l'accès à d'autres utilisateurs Smartphone ou télécommande. Plusieurs utilisateurs ne peuvent pas se connecter au verrou en même temps. Un seul utilisateur peut se connecter à un verrou à un même moment.

6.CONFIGURATION D'OPTIONS DEPUIS LE SMARTPHONE -APP

6.1. Options de l'Administrateur

L'administrateur sera affecté au premier smartphone qui s'enregistre avec le verrou. Celui-ci aura les privilèges d'administration des utilisateurs pouvant ainsi les retirer de ldu verrou à volonté.

Il est également capable de modifier la clé de récupération pour pouvoir ouvrir le verrou si vous vous retrouvier sans télécommande ni Smartphone. Il est très important de créer cette clé de récupération une fois le verrou installé.

NOTE: Si l'on enregistre une télécommande BT avant un Smartphone, la commande BT prendra les droits d'administrateur et par conséquent il ne sera pas possible de configurer les options du verrou.

Pour changer cela, il faudra avoir recours à un reset d'usine et s'enregistrer à nouveau dans l'application pour donner les droits d'administrateur à un Smartphone

6.2. Gestion des utilisateurs

Si vous vous êtes enregistré en tant qu'administrateur du verrou, vous pouvez gérer tous les utilisateurs qui sont enregistrés, depuis l'édition des noms et des photos de chaque utilisateur pour une meilleure identification, jusqu'à la suppression des utilisateurs non désirés.

Cette fonction vous permettra de donner des autorisations temporaires aux personnes que vous souhaitez, et vous pouvez les supprimer à tout moment.

6.3. Options du verrou

6.3.1. Désactiver le son

Dans les options de paramétrage du verrou enregistré dans l'APP, les alertes sonores de confirmation de déverrouillage et verrouillage pourront être désactivées.

6.3.2. Verrouillage automatique

Vous pouvez activer le verrouillage automatique grâce à l'APP int-LOCK, dans la section paramètres. Cela vous aidera à ne jamais laisser le verrou déverrouillé. L'algorithme implémenté essaiera de refermer le verrou toutes les 30 secondes, ce qu'il fera que si la porte est fermée. Si la porte est ouverte, il vous en informera en allumant la LED verte et émettra un bip toutes les 30 secondes.

ATTENTION: tenez compte des problèmes qui pourraient survenir si la porte venait à se fermer de façon accidentelle. Dans ce cas consultez ce que vous devez faire au point 8 de ce guide.

6.3.3. Alarme de dissuasion

Le verrou dispose d'un détecteur de vibrations qui active une alarme lorsque des coups et des vibrations sont détectés sur la porte, pour dissuader les intrus.

Cela peut être activé depuis:

•VERROU:
En appuyant pendant 3 secondes sur le bouton principal pendant le verrouillage.

•TÉLÉCOMMANDE BT:
En appuyant pendant 3 secondes sur le bouton de verrouillage de la télécommande BT

•SMARTPHONE-APP:
Activez-le depuis la fenêtre des options de l'application.

6.4. RESET USINE

Pour réinitialiser votre verrou il faut tout d'abord rétirer la pile. Ensuite, introduisez l'outil fourni dans le trou d'appairage et tout en le maintenant appuyé, placez de nouveau la pile.

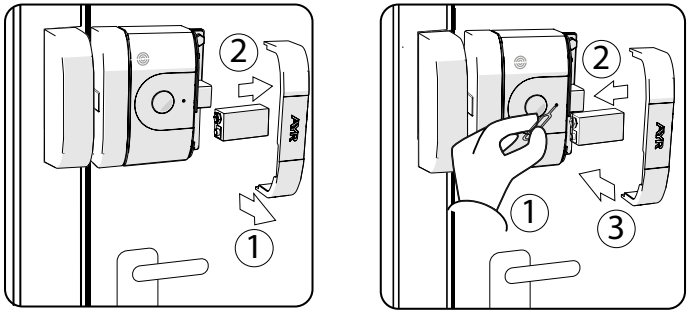

1- Retirez le couvercle et retirez la batterie de la serrure. Appuyez plusieurs fois sur le bouton central jusqu'à ce que la LED cesse de s'allumer.

2- Insérez l'outil d'appairage dans le trou d'apparaige jusqu'à ce que vous sentiez un léger «clic» et maintenez le bouton interne enfoncé. Ne le lâchez pas pendant le reste du processus.

3- Sans retirer l'outil d'appairage, insérez la batterie. Un long bip retentit avec une LED rouge clignotante.

4- Retirez l'outil d'appairage et remettez le couvercle.

5- À ce stade, le verroua été réinitialisée avec les paramètres d'usine.

7. À PROPOS DES PILES ET DE L'ENTRETIEN

7.1. PILES

Le verrou utilise une pile lithium fournie avec une autonomie de plus d'un an en fonction de l'usage intensif qui en est fait. Il existe d'autres piles dont la capacité est inférieure à celle requise et qui peuvent être utilisées, notez toutefois qu'elles dureront moins longtemps.

IL EST TRÈS IMPORTANT que la batterie soit de la même taille que l'original pour assurer un contact correct avec les bornes de verrouillage.

ATTENTION: Il est recommandé d'utiliser la pile spécifique pour int-LOCK fournie par AYR afin d'éviter éventuels dommages ou une réduction considérable de l'autonomie du système.
L'utilisation de piles alcalines conventionnelles est **FORTEMENT DÉCONSEILLÉE.**

Il est également recommandé d'utiliser des piles lithium pour la télécommande BT fournies dans la boîte. Elles peuvent avoir une autonomie approximative de 18 mois en fonction de l'usage intensif qui en est fait.

Aussi bien la pile de lithium 9V pour le verrou que celle pour la télécommande sont distribuées par AYR. Vous pouvez nous commander les piles adéquates pour votre verrou à travers le site web www.ayr.es

NOTE: Ni la mémoire du système ni celle de la télécommande ne risquent d'être endommagées suite au changement des piles.

8. RÉSOLUTION DES PROBLÈMES

8.1. Situations possibles

Le verrou ne se verrouille pas	La télécommande ou le Smartphone sont hors de portée du verrou. La pile est entièrement éteinte ou en mauvais état. Le capteur ne détecte pas la gâche, elle est peut-être trop loin ou la porte est ouverte. Distance entre la gâche du cadre et le verrou, supérieure ou inférieure à celle indiquée dans le manuel.
Le verrou ne se déverrouille pas	La télécommande ou le Smartphone sont hors de portée du verrou. Elle ne se trouve pas ou bien a été supprimée de la liste des utilisateurs.
La télécommande ou l'APP ne se connectent pas	La télécommande ou le Smartphone est hors de portée du verrou. Elle ne se trouve pas ou bien a été supprimée de la liste des utilisateurs. Il y a un autre utilisateur connecté au verrou. Il y a beaucoup de bruits et d'interférences autour. Inhibiteur de fréquence à proximité du verrou Lien Bluetooth supprimé dans les paramètres du smartphone..
Faible autonomie	Le moteur force beaucoup avec le pêne, révisez le montage. La pile n'est pas une pile lithium, les alcalines ont la moitié de capacité. La pile est rechargeable, elle n'atteint pas la tension ni la capacité requise.
Si la télécommande BT ne fonctionne pas	Assurez-vous de toujours être dans le champ de portée Bluetooth, vérifiez que le niveau de charge des piles de la télécommande BT et du verrou sont suffisantes, et que l'APP soit fermée ou hors de portée de Bluetooth
L 'App pour le Smartphone n'a pas les droits d'administrateur	Pour pouvoir disposer de tous les droits d'administrateur, vous devez vous enregistrer en tant que premier utilisateur du verrou dans l'APP via un Smartphone. En enregistrant une télécommande BT comme premier utilisateur , elle recevra les droits d'administrateur, mais ne pourra pas en faire usage, puisque la configuratiion des paramètres du verrou ainsi que la gestion des utilisateurs n'est pas possible depuis la télécommande BT.

8.2. Vol ou perte des télécommandes ou du Smartphone

Le verrou dispose d'un système de récupération grâce auquel l'utilisateur administrateur pourra créer un mot de passe à 8 chiffres qui est enregistré dans la mémoire du verrou. Si vous n'avez pas votre Smartphone ni votre télécommande pour quelque raison que ce soit (vol, perte, oublis), vous pourrez réaliser le déverrouillage d'urgence grâce à ce mot de passe secret, depuis n'importe quel Smartphone, en téléchargeant l'App. Pour une meilleure sécurité, ce mot de passe n'est pas enregistré dans le Smartphone utilisé.
La clé ne fonctionnera que sur un mobile qui n'a pas jamais été lié avec le verrou concerné.

Téléchargez l'APP

Entrez le mot de passe de 8 chiffres

Le verrou déverrouille

NOTE: En cas de vol ou perte du Smartphone d'un utilisateur , l'administrateur doit supprimer cet utilisateur dont le Smartphone ou bien la télécommande ont été perdus, afin d'éviter d'éventuels intrus.

8.3. Déblocage mécanique d'urgence

Le verrrou est suffisamment sécurisé pour qu'en aucun cas il ne soit bloqué et que vous ne puissiez pas le déverrouiller, y compris si la pile est épuisée ou si vous perdiez votre Smartphone et votre télécommande.
Néanmoins, vous disposez d'une option pour un déverrouillage d'urgence lors de laquelle en effectuant un petit trou de 6 mm sur la partie extérieure de la porte, à la hauteur du centre du verrou et à 3 cm du bord de la porte, vous pourrez introduire un tournevis et effectuer le déverrouillage avec un moindre dommage facilement réparable.

ATTENTION: N'oubliez pas que vous devez vous souvenir ou noter et conserver dans un endroit sûr et en dehors de la pièce protégée, la position exacte du point de perçage de déblocage d'urgence.

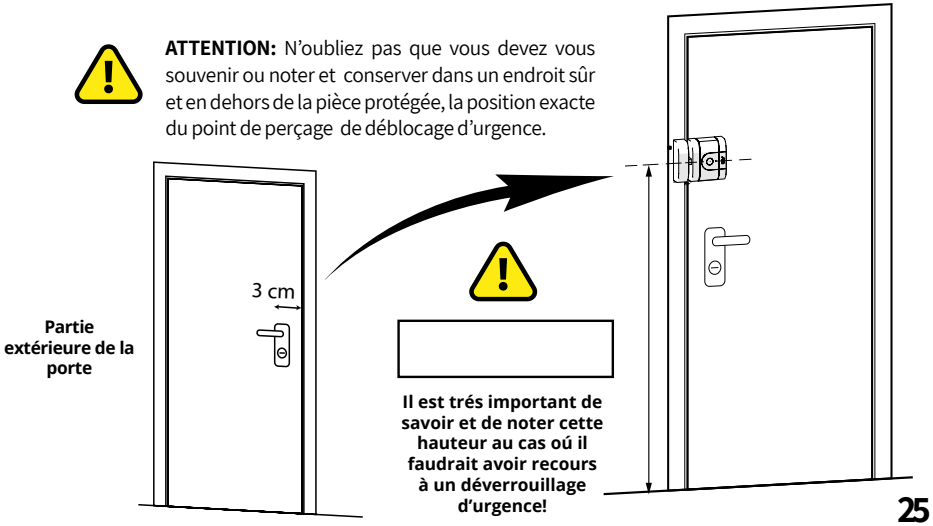

9. SPÉCIFICATIONS TECHNIQUES

VERROU

Dimensions serrure	104 x 120 x 36 mm
Dimensions de la gâche	32 x 120 x 36 mm
Alimentation	Pile de 9V DC
Connectivité	Bluetooth 5 Low Energy
Couverture	10 m
Type d'installation	Intérieure
Température de fonctionnement	De -20°C à 70°C
Humidité de fonctionnement	de 5% à 70%

TÉLÉCOMMANDE BT

Dimensions	57 x 33 x 11 mm
Alimentation	Pile CR2032 3 V
Connectivité	Bluetooth 5 Low Energy
Couverture	10 m
Température de fonctionnement	De -20°C à 70°C
Humidité de fonctionnement	de 5% à 70%

AYR®

OPENING DOORS

www.ayr.es

Conçu et **fabriqué 100% en Espagne**. Ce projet est soutenu par le **Centre de Développement Technologique Industriel (CEDETI)** du **Ministère de l'Economie** et le **Fonds Européen de Développement Régional (FEDER).**

PRODUIT DÉVELOPPÉ ET BREVETÉ PAR AYR.

081020